05.01.030

A–A (1 : 1)

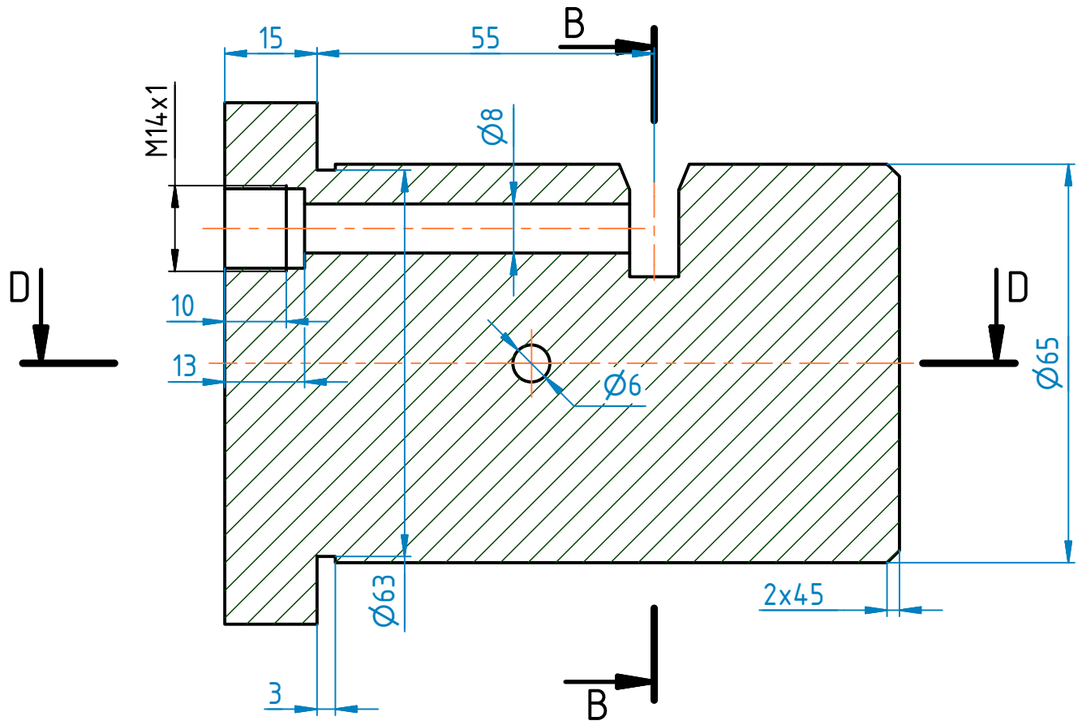

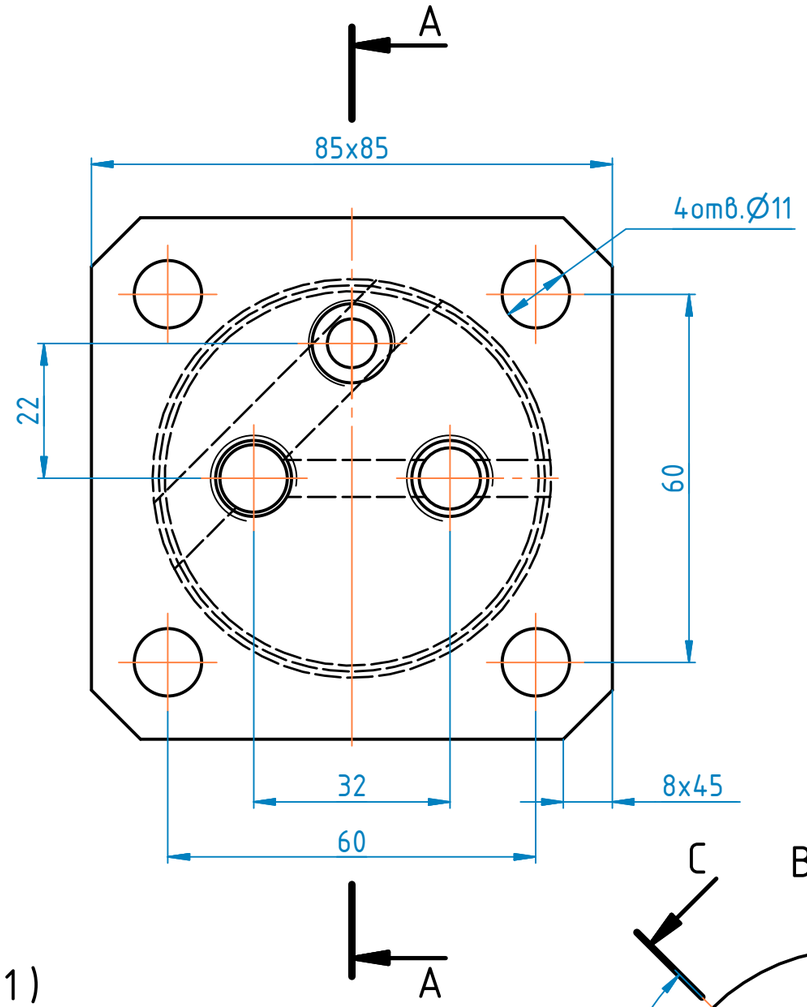

D–D (1 : 1)

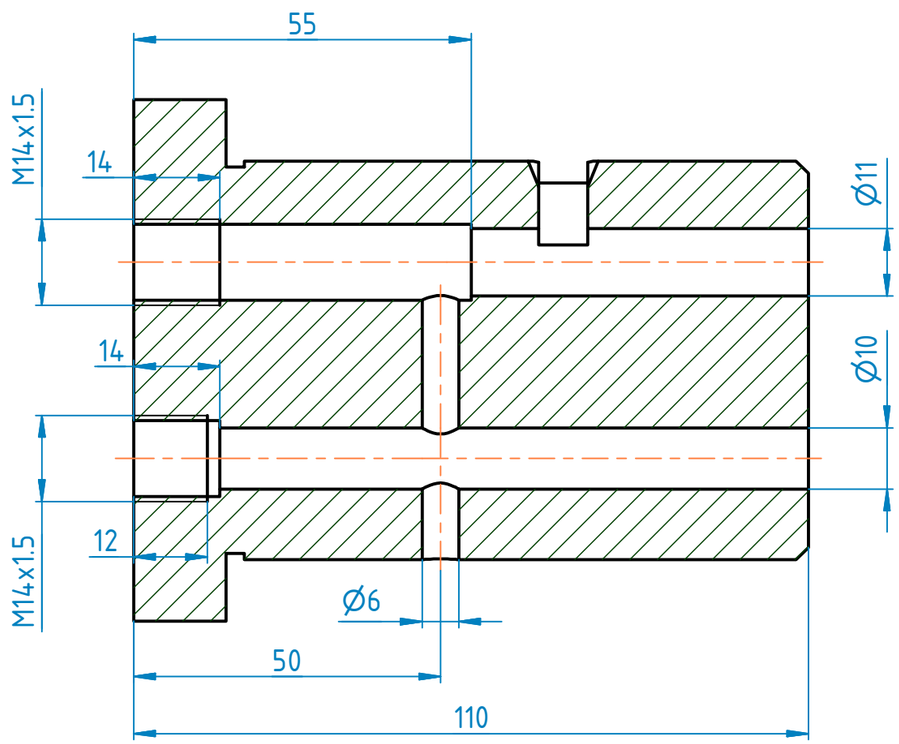

C–C (1 : 1)

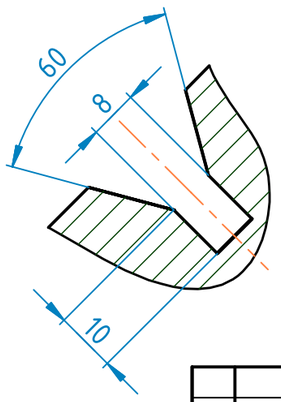

B–B (1 : 1)

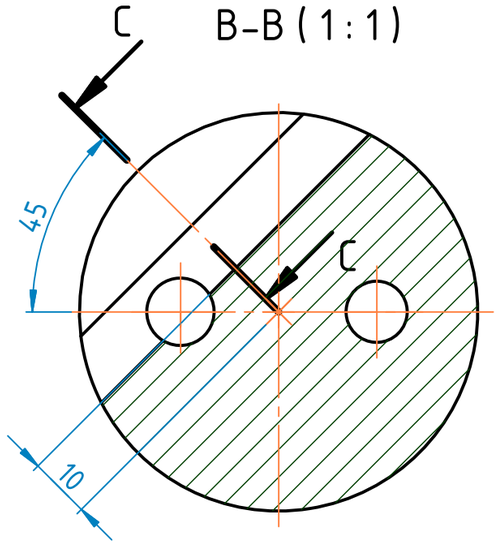

					05.01.030		
Изм.	Лист	№ докум.	Подп.	Дата	Цилиндр	Лит.	Масса	Масштаб
Разраб.		Казанков					2,9	1 : 1
Пров.		Петров				Лист	Листов 1	
Т. контр.								
Нач.отд.					Сталь	НЧ WSR-2015	
Н. контр.								
Утв.		Петров						

Перв. примен.

Справ. №

Подп. и дата

Инв. № дубл.

Взам. инв. №

Подп. и дата

Инв. № подл.

Копировал

Формат А3